Miniatur-Analog-Einstellknopf
Serie MF 10 und MFA 10
mit eingebauter Kardankupplung

- Kleinster, rechteckiger Einstellknopf mit Bremse
- Eingebaute Kardankupplung
- Lagermäßige Achsdurchmesser: 3 - 3,17 - 4 mm
- Sprungfreier Antrieb für 10 Umdrehungen
- MF10 vertikale Montage
- MFA10 horizontale Montage

Dieser kleinste Einstellknopf mit Bremse wurde speziell für 1/2"-Miniaturpotentiometer im Einsatz auf schmalen Geräteeinschüben entwickelt. Er kann platzsparend dicht gepackt werden, und seine ansprechende Bauform gibt der Frontplatte einen harmonischen Aufbau. Der Typ MF 10 verbindet die Potentiometerachsen (3 - 3,17 - 4 mm Ø) über eine flexible, eingebaute Kardankupplung, die ein gleichbleibendes Drehmoment gewährleistet. Trotz der kleinen Bauform ist eine gute Ablesbarkeit der eingestellten Werte gegeben. Eine wirksame Bremse sichert gegen unbeabsichtigtes Verdrehen. Die Rundskala zeigt die Winkeländerung in 2/100-Umdrehungen, das abgedeckte Zahlenrad die vollen Umdrehungen an.

Abmessungen und Befestigung

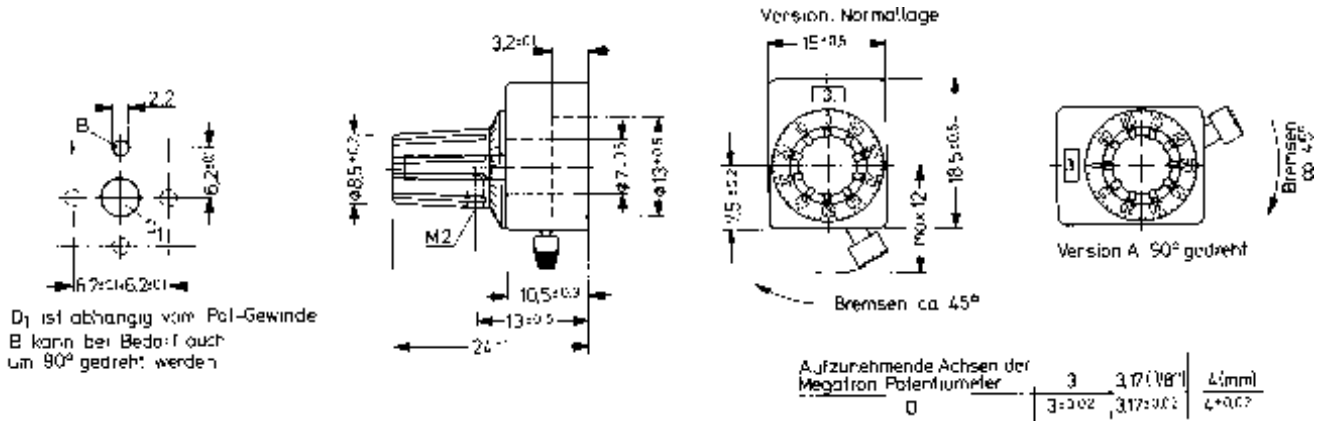

Technische Daten	Serie MF 10 und MFA 10
Einstellbereich	00 bis 1000 bei 10 Umdrehungen 00 bis 500 bei 5 Umdrehungen 00 bis 300 bei 3 Umdrehungen
Achsenversatz und Winkelfehler der Potentiometerachse	Ausgleich über eingebaute Kardankupplung
Bohrung für Achse (Standard)	3 - 3,17 - 4 mm
Achslänge über Frontplatte	max. 21 mm; min. 15 mm
Montageart	Verdrehschutzbohrung nach Zeichnung vornehmen, Verdrehschutzblech zusammen mit dem Potentiometer mittels der beigelegten Zentriermutter befestigen, Knopf auf die Potentiometerachse schieben und befestigen
Masse	ca. 20 g
Materialien	
Skalen und Knopf (Standard)	Duroplast, schwarz
Beschriftung	weiß
Gehäuse	Aluminium, naturfarbig
Bremse (Standard)	vorhanden
Umgebungsbedingungen	
Betriebstemperaturbereich	-55 °C bis +85 °C

Spezialausführungen:
- Sonderfarben für Knöpfe und Aluminiumgehäuse, auch schwarz eloxiert
- Ausführung ohne Bremse
- Ausführung ohne eingeprägte Zahlen
- 90° gedrehte Ausführung, Typ MFA 10